Ficha técnica :

ER 16

MANITOU
HANDLING YOUR WORLD

	Technical characteristics		Métrico
1.1	Fabricante		MANITOU
1.2	Nome do modelo		ER 16
1.3	Fonte de energia		Elétrico
1.4	Modo de condução		Sentado
1.5	Capacidade máx.	Q	1600 kg
1.6	Centro de gravidade da carga	c	600 mm
1.8	Distância da carga, centro do eixo motor ao garfo	x	439 mm
1.9	Distância entre eixos	y	1448 mm
	Weight		
2.1	Peso de serviço		3190 kg
	Wheels		
3.1	Tipo de rodas		Vulkollan
3.5.2	Número de rodas motrizes - Dimensões das rodas motrizes		1 x 355 x 155
3.3	Número de rodas de carga - Dimensões das rodas de carga		2 x 282*105
3.5	Número de rodas de dianteiras / traseiras		1 / 2
3.6	Via dianteira	b10	0 mm
3.7	Calibre da roda traseira	b11	1130 mm
	Dimensions		
4.7	Altura proteção do condutor (cabina)	h6	2205 mm
4.8	Altura do banco/altura de pé	h7	1077 mm
4.19	Comprimento total	l1	2379 mm
4.20	Comprimento até à face dos garfos	l2	1229 mm
4.21	Largura total	b1	1270 mm
4.22	Secção do garfo / Largura dos garfos / Comprimento dos garfos	s / e / l	40 mm x 100 mm / 1150 mm
4.23	Quadro porta-garfos em conformidade com a norma DIN 15173 A/B		2A
4.26	Distância entre braços /superfícies de carregamento	b4	912 mm
4.25.1	Largura sobre os garfos mín. / máx.	b5	316 mm / 697 mm
4.32	Distância ao solo no centro da distância entre eixos	m2	70 mm
4.33	Largura do corredor para paletes de 1000 x 1200 ao comprimento		2689 mm
4.34	Largura do corredor para palete 800 x 1200 em comprimento	Ast	2728 mm
4.35	Raio de viragem	Wa	1668 mm
	Performances		
5.1	Velocidade de deslocamento (com carga / sem carga)		14.30 km/h / 14.50 km/h
5.2	Velocidade de elevação (com carga / sem carga)		0.49 m/s / 0.80 m/s
5.3	Velocidade de descida (com carga / sem carga)		0.49 m/s / 0.48 m/s
5.4.1	Velocidade de alcance (com carga / sem carga)		0.20 m/s / 0.20 m/s
5.7	Rampa admissível - com carga / sem carga		8.50 % / 11.10 %
5.10	Freio de serviço		Eléctrico
	Engine		
6.1	Potência do motor de tração (S2 60 min)		7.20 kW
6.2	Capacidade do motor de elevação a S3 15%		15 kW
6.3	Bateria de acordo com a norma DIN 43531/35/36 A, B, C		DIN 43531 C
6.4	Bateria / Capacidade da bateria		48 V / 465 Ah
6.5	Peso da bateria (+/- 5%)		735 kg
	Miscellaneous		
8.1	Tipo de unidade motriz		Eletrónico
8.3	Débito de óleo para acessório		25 l/min
8.4	Nível sonoro no ouvido do condutor segundo a DIN 12 053		60.80 dB

ER 16 - Esquemas dimensionais

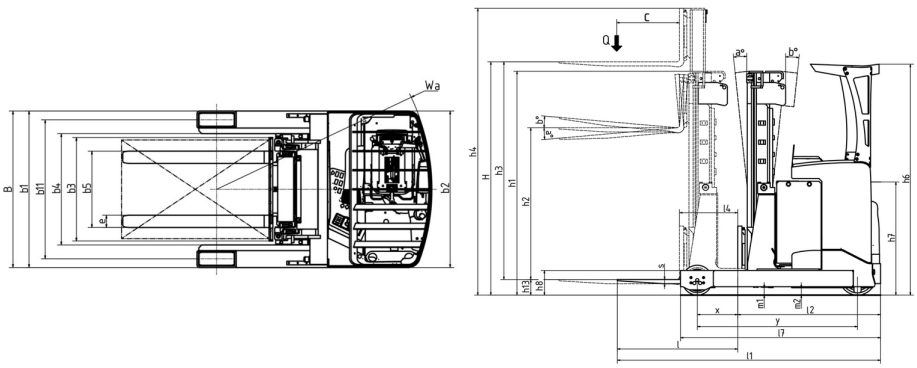

Características dos mastros e cargas residuais

Triplex com elevação livre (FLT)		FLT 48	FLT 54	FLT 63	FLT 68	FLT 73	FLT 80	FLT 85	FLT 90
Mast/fork carriage tilt, forward	°	3	3	3	3	3	3	3	3
Mast/fork carriage tilt, backward	°	1	1	1	1	1	1	1	1
h1 - Altura do mastro recolhido	mm	2140	2340	2640	2790	2957	3190	3673	3823
h2 - Elevação livre	mm	1600	1800	1900	2100	2400	2650	3100	3200
h3 - Altura de elevação	mm	4800	5400	6300	6750	7250	7950	8450	8950
h4 - Altura do mastro elevado	mm	5380	5980	6880	7330	7830	8530	9080	9530
Capacidade residual com deslocamento lateral integrado (diagrama de carga industrial)	kg	1600	1600	1400	1100				

Sede Central
B.P. 249 - 430 rue de l'Aubinière
44150 Ancenis Cedex - France
Tél. : 00 33 (0)2 40 09 10 11 - Fax : 00 33 (0)2 40 09 10 97
www.manitou.com

Esta publicação apresenta uma descrição das versões e possibilidades de configuração dos produtos Manitou que podem possuir equipamentos diferentes. Os equipamentos apresentados nesta brochura podem ser de série, opcionais ou não estarem disponíveis consoante as versões. A Manitou reserva-se o direito de modificar, em qualquer momento e sem pré-aviso, as especificações descritas e representadas. As especificações referidas não comprometem o fabricante. Para mais informações, contacte o seu concessionário Manitou. Documento não contratual. A apresentação e as imagens dos produtos não são contratuais. Os logótipos, assim como a identidade visual da empresa, são propriedade da Manitou e não podem ser utilizados sem autorização. Todos os direitos reservados. As fotografias e os esquemas contidos na presente brochura só são fornecidos para fins de consulta e a título indicativo.
Manitou BF SA - Sociedade anónima com conselho de administração - Capital social: 39 668 399 Euros - 857 802 508 RCS Nantes