Технический паспорт ТЕХНИЧЕСКОЕ ОПИСАНИЕ :

MC-X 18-4

MANITOU
HANDLING YOUR WORLD

	Технические характеристики		Метрический
1.1	Производитель		Manitou
1.2	Наименование модели		MC-X_18-4
1.3	Источник питания		Дизельный
1.4	Режим движения		Сидя
1.5	Номинальная грузоподъемность	Q	1800 kg
1.6	Центр тяжести груза	c	500 mm
1.8	Расстояние от центра передней оси до вил	x	616 mm
1.9	Колесная база	y	1900 mm
	Вес		
2.1	Снаряженная масса		3562 kg
2.2	Нагрузка на передний мост (с грузом) / задний мост (с грузом)		4237 kg / 1125 kg
2.3	Нагрузка на передний мост (без груза) / задний мост (без груза)		1662 kg / 1900 kg
	Шины		
3.1	Шины		Пневматические
3.2	Размеры передних колес		12,5/80-18/12 SL R4
3.3	Размеры задних колес		27x10-12 SKS
3.5	Количество передних колес / задних колес		2 / 2
3.5.2	Количество ведущих колес		4
3.6	Датчик передних колес	b10	1159 mm
3.7	Расстояние между задними колесами	b11	1176 mm
	Габаритные размеры		
4.7	Высота верхнего ограждения (кабина) / Габаритная высота низкой защитной крыши (версия Buggie)	h6 / h6*	2155 mm / 1990 mm
4.8	Высота сидения	h7	1094 mm
4.19	Общая длина	l1	4100 mm
4.20	Длина до основания вил	l2	2950 mm
4.21	Общая ширина	b1	1450 mm
4.22	Секция вил x Ширина вил x Длина вил	s / e / l	35 mm x 100 mm / 1150 mm
4.23	Каретка грузовых вил согласно стандарту DIN 15173 A/B		2A
4.24	Ширина каретки грузовых вил	b3	1260 mm
4.31	Дорожный просвет под мачтой	m1	300 mm
4.32	Дорожный просвет в центре колесной базы	m2	310 mm
4.35	Радиус поворота	Wa	3370 mm
	Производительность		
5.1	Скорость движения (с грузом / без груза)		12 km/h / 24.90 km/h
5.2	Скорость подъема (с грузом / без груза)		0.40 m/s / 0.40 m/s
5.3	Скорость опускания (с грузом / без груза)		0.40 m/s / 0.40 m/s
5.5	Тяговое усилие / усилие (без груза)		1985 daN / 1950 daN
5.7	Преодолеваемый уклон – с грузом / без груза		37 % / 65 %
5.10	Рабочий тормоз		Гидравлические тормоза при потере давления
	Двигатель		
7.2	Мощность двигателя по ISO 1585		27 kW
7.1	Бренд двигателя / Модель двигателя		Kubota / V1505
7.2	Мощность двигателя по ISO 1585		27 kW
7.3	Номинальная скорость		3000 rpm
7.4	Количество цилиндров / Объем цилиндров		4 - 1498 cm³
	Разное		
8.1	Тип привода		Тросовый
8.2	Давление рабочей гидравлической системы для навесного оборудования		180 bar
8.3	Расход масла для навесного оборудования		37 l/min
8.4	Уровень шума на уровне уха водителя по DIN 12 053		79 dB

MC-X 18-4 - габаритный чертеж

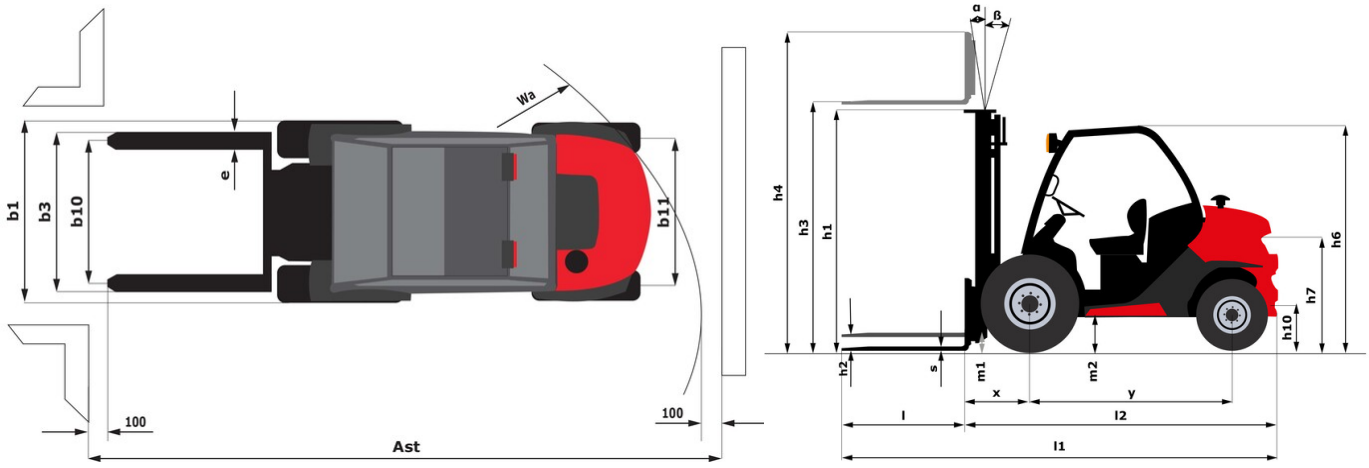

Характеристики мачт и начальная емкость

Двухсекционная улучшенной видимости (FVD)		FVD 33	FVD 37	FVD 40	FVD 45
Mast/fork carriage tilt, forward	°	10	10	10	10
Mast/fork carriage tilt, backward	°	12	12	12	12
h1 - Высота с опущенной мачтой	mm	2348	2608	2798	3048
h2 - Свободный подъем	mm	85	85	85	85
h3 - Высота подъема	mm	3300	3700	4000	4500
h4 - Высота с выдвинутой мачтой	mm	4018	4428	4768	5268
Остаточная грузоподъемность на максимальной высоте	kg	1800			
Высота при максимальной грузоподъемности	mm	3300	2500	2500	2500

Трехсекционная со свободным ходом (FLT)		FLT 37	FLT 43	FLT 47	FLT 55
Mast/fork carriage tilt, forward	°	10	10	10	6
Mast/fork carriage tilt, backward	°	12	12	12	6
h1 - Высота с опущенной мачтой	mm	1998	2198	2348	2608
h2 - Свободный подъем	mm	1305	1505	1655	1915
h3 - Высота подъема	mm	3700	4300	4700	5500
h4 - Высота с выдвинутой мачтой	mm	4453	2198	5453	6253
Высота при максимальной грузоподъемности	mm	2500	2500	2500	2500

Трехсекционная улучшенной видимости (FVT)		FVT 33
Mast/fork carriage tilt, forward	°	10
Mast/fork carriage tilt, backward	°	12
h1 - Высота с опущенной мачтой	mm	1888
h2 - Свободный подъем	mm	135
h3 - Высота подъема	mm	3300
h4 - Высота с выдвинутой мачтой	mm	4048
Высота при максимальной грузоподъемности	mm	2500

Головной офис
B.P. 249 - 430 rue de l'Aubinière
44150 Ancenis Cedex - France (Франция)
Телефон: 00 33 (0)2 40 09 10 11 - Факс: 00 33 (0)2 40 09 10 97
www.manitou.com

В данной брошюре описываются версии конфигурации и опции продуктов Manitou, которые могут отличаться в зависимости от оборудования. Описанное в данной брошюре оборудование может, в зависимости от версии, быть стандартным, опциональным или недоступным. Комания Manitou оставляет за собой право в любое время изменять приведенные и описанные характеристики без предварительного уведомления. Указанные технические характеристики не являются обязательными для производителя. Для получения дополнительной информации обратитесь к своему дилеру Manitou. Этот документ не имеет обязывающего, договорного характера. Описание продукции не имеет обязывающего, договорного характера. Список технических характеристик не является исчерпывающим. Логотипы и средства визуальной идентификации являются собственностью Manitou, их несанкционированное использование запрещено. Все права защищены. Фотографии и схемы в этой брошюре предоставлены только для ознакомления и в качестве справочной информации.
Manitou BF SA — Компания с ограниченной ответственностью и советом директоров – Акционерный капитал: 39 668 399 евро — Номер 857 802 508 в Реестре коммерсантов и предприятий Нанта