Technisches Datenblatt :

DUNGGABEL MIT GREIFER

Kundenvorteile

- Robustes, vielseitig einsetzbares Anbaugerät.
- Einfache Handhabung von Kompaktmist.
- Totale Maulöffnung ermöglicht wandbündiges Arbeiten.
- Verstellbares Anbaugerät, das gelegentliche Handhabung von Quaderballen ermöglicht.
- Sehr gute Sicht, schnelleres Arbeiten.

Technische Merkmale

- Massive Struktur und verstärkter Greifer für mehr Langlebigkeit.
- Offene Struktur.
- Sehr gute Dungaufnahme durch den Greifer.
- Einstellbare Greiferöffnung- mehr Arbeitsgenauigkeit.
- Geschmiedete Zinken & Zähne- einfach zu demontieren.
- Gut geschützte Hydraulikkomponenten.

[Das 3D-Foto oben auf dieser Seite ist Referenz FFGR 1500 / 600 - 52737500].

MANITOU GROUP | ATTACHMENTS

Technische Merkmale		FFGR 1500 / 600	FFGR 1500 / 900	FFGR 1700	FFGR 1950	FFGR 1950 DA	FFGR 2100	FFGR 2400
Abstand zum Schwerpunkt (mm)		361	370	-	-	-	-	-
Kapazität								
Tragfähigkeit (kg)		720	1115	-	1580	1580	1700	1700
Kuppelkapazität (l)		600	930	1050	1000	1000	1100	1300
Gewicht								
Gewicht (kg)		340	437	505	477	530	492	528
Gewicht und Reifengröße								
Gesamtlänge (mm)	l1	1274	1321	1320	1322	1320	1322	1325
Gabeln Länge (mm)	l	810	810	810	810	810	810	810
max Zinkenabstand (mm)	b5	225	225	225	225	225	225	225
Breite (mm)		1535	1627	1700	1950	1950	2100	2400
Geschlossene Greiferhöhe (mm)	h33	879	1138	1124	1138	1124	1138	1138
Offene Greiferhöhe (mm)	h34	1675	1869	2093	1625	2093	1636	1615
Arbeitsparameter								
Maschinenausrüstung								
Zinken / Finger		7 / 7	7 / 7	8 / 7	9 / 7	9 / 7	10 / 7	12 / 8

Maschinenkompatibilitäten	FFGR 1500 / 600	FFGR 1500 / 900	FFGR 1700	FFGR 1950	FFGR 1950 DA	FFGR 2100	FFGR 2400
Teile-Nummer	-	52595596	751429	751404	751428	751403	751405
All-Tach®	52737500	-	-	-	-	-	-
4-Punkt -Aufnahme	52742068	-	-	-	-	-	-
Euro-Aufnahme	52742069	-	-	-	-	-	-
AL530	X	-	-	-	-	-	-
GCT 3-14	X	-	-	-	-	-	-
GCT 3-14 +	X	-	-	-	-	-	-
MLA 5-50 H	X	-	-	-	-	-	-
MLT 420-60 H	-	X	-	-	-	-	-
MLT 625-75 H	-	-	X	-	X	-	-
MLT 625 e	-	-	X	-	X	-	-
MLT 630-115	-	-	-	X	-	X	-
MLT 630-115 V	-	-	-	X	-	X	-
MLT 630-115 V CP	-	-	-	X	-	X	-
MLT 635-130 PS+	-	-	-	-	-	X	X
MLT 635-140 V+	-	-	-	-	-	X	X
MLT 730-115 V	-	-	-	X	-	X	-
MLT 730-115 V CP	-	-	-	X	-	X	-
MLT 733-115	-	-	-	-	-	X	X
MLT 738-130 PS+	-	-	-	-	-	X	X
MLT 742-130 PS+	-	-	-	-	-	X	X
MLT 742-140 V+	-	-	-	-	-	X	X
MLT 841-145 PS+	-	-	-	-	-	-	X
MLT 850-145 V+	-	-	-	-	-	-	X
MLT 937-115	-	-	-	-	-	X	X
MLT 940-140 V+	-	-	-	-	-	X	X
MLT 1041-145 PS+L	-	-	-	-	-	-	X
MLT-X 625-75 H	-	-	X	-	X	-	-
MLT-X 732	-	-	-	-	-	X	X
MLT-X 735 T LSU	-	-	-	-	-	X	X
MLT-X 738-130 PS+	-	-	-	-	-	X	X
MLT-X 741 T LSU	-	-	-	-	-	X	X
MLT-X 841 - 145 PS+	-	-	-	-	-	-	X
MLT-X 850-145 V+	-	-	-	-	-	-	X
MLT-X 1041-145 PS+L	-	-	-	-	-	-	X
ULM 412 H	X	-	-	-	-	-	-
ULM 412 H	X	-	-	-	-	-	-
ULM 415 H	X	-	-	-	-	-	-
ULM 415 H	X	-	-	-	-	-	-
MLT 630-105 ST4 OLD	-	-	-	X	-	X	-
MLT 630-105 V CP ST4 OLD	-	-	-	X	-	X	-
MLT 630-105 V ST4 OLD	-	-	-	X	-	X	-
MLT 630-115 OLD	-	-	-	X	-	X	X
MLT 630-115 V OLD	-	-	-	X	-	X	X
MLT 630-115 V CP OLD	-	-	-	X	-	X	X
MLT 635-130 PS+ OLD	-	-	-	-	-	X	X
MLT 635-130 PS+ ST4 OLD	-	-	-	-	-	X	X
MLT 635-140 V+ OLD	-	-	-	-	-	X	X
MLT 635-140 V+ ST4 OLD	-	-	-	-	-	X	X
MLT 730-115 V OLD	-	-	-	X	-	X	X
MLT 730-115 V CP OLD	-	-	-	X	-	X	X
MLT 730-115 V CP ST4 OLD	-	-	-	X	-	X	-
MLT 730-115 V ST4 OLD	-	-	-	X	-	X	-
MLT 733-115 OLD	-	-	-	-	-	X	X
MLT 733-115 LSU OLD	-	-	-	-	-	X	X
MLT 733-115 LSU ST4 OLD	-	-	-	-	-	X	X
MLT 733-115 ST4 OLD	-	-	-	-	-	X	X
MLT 737-130 PS+ OLD	-	-	-	-	-	X	X
MLT 737-130 PS+ ST4 OLD	-	-	-	-	-	X	X
MLT 741-130 PS+ OLD	-	-	-	-	-	X	X
MLT 741-140 V+ OLD	-	-	-	-	-	X	X

Maschinenkompatibilitäten	FFGR 1500 / 600	FFGR 1500 / 900	FFGR 1700	FFGR 1950	FFGR 1950 DA	FFGR 2100	FFGR 2400
MLT 741-140 V+ ST4 OLD	-	-	-	-	-	X	X
MLT 840-145 PS+ OLD	-	-	-	-	-	-	X
MLT 940-140 V+ OLD	-	-	-	-	-	X	X
MLT 940-140 V+ ST4 OLD	-	-	-	-	-	X	X
MLT 1040-145 PS+ L OLD	-	-	-	-	-	-	X
MLT-X 737-130 PS+ OLD	-	-	-	-	-	X	X
MLT-X 737-130 PS+ OLD	-	-	-	-	-	X	X
MLT-X 741-140 V+ S1 OLD	-	-	-	-	-	X	X
MLT-X 840-140 PS+ OLD	-	-	-	-	-	-	X
MLT-X 1040-140 PS+ L OLD	-	-	-	-	-	-	X

TABELLE DER SYMBOLE					
	Keine Vorbereitung erforderlich		Hydraulikleitung		Rückführleitung zum Hydrauliköltank
	Elektrischer Anschluss		Arbeitsbühnen-Vorbereitung		Vorbereitung für Reifenklammer, Zylinderklammer

Dunggabel mit Greifer - Maßzeichnung

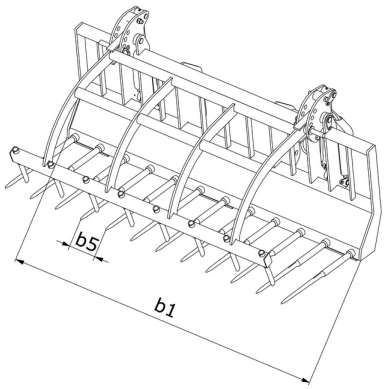

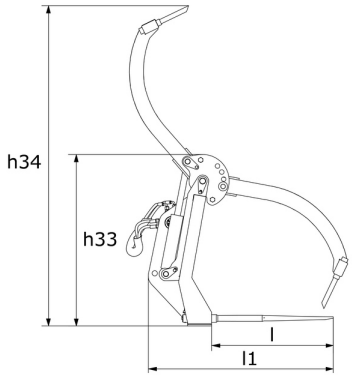

Hauptsitz
B.P. 249 - 430 rue de l'Aubinière
44150 Ancenis Cedex - France
Tel: +33 (0)2 40 09 10 11 - Fax: +33 (0)2 40 09 10 97
www.manitou.com

Diese Publikation enthält eine Beschreibung der Konfigurationsvarianten und Optionen für Manitou-Produkte, die je nach Ausstattung unterschiedlich sein können. Die in dieser Broschüre vorgestellten Ausstattungen können Teil einer Serie, als Option erhältlich oder je nach Ausführung nicht verfügbar sein. Manitou behält sich das Recht vor, die beschriebenen und dargestellten Spezifikationen jederzeit und ohne Vorankündigung zu ändern. Die angegebenen Spezifikationen sind für den Hersteller nicht bindend. Für weitere Einzelheiten wenden Sie sich bitte an Ihren Manitou-Händler. Es handelt sich nicht um ein vertraglich bindendes Dokument. Die Darstellung der Produkte ist vertraglich nicht bindend. Die Liste der Spezifikationen ist nicht vollständig. Die Logos sowie die visuelle Identität des Unternehmens sind Eigentum von Manitou und dürfen nicht ohne Genehmigung verwendet werden. Alle Rechte vorbehalten. Die in dieser Broschüre enthaltenen Fotos und Diagramme werden nur zu Anschauungs- und Informationszwecken zur Verfügung gestellt.
MANITOU BF SA - Gesellschaft mit beschränkter Haftung mit Verwaltungsrat - Aktienkapital: 39 668 399 Euro - 857 802 508 RCS Nantes