Fiche technique :

MLT 845-120

MANITOU
HANDLING YOUR WORLD

Capacités		Métrique
Capacité max.	Q	4500 kg
Hauteur de levage max.	h3	7.55 m
Déport max.		4.57 m
Déport à hauteur max.		1.55 m
Effort d'arrachement au godet		6650 daN
Poids et dimensions		
Poids à vide (avec fourches)		9130 kg
Garde au sol	m4	0.45 m
Empattement	y	2.77 m
Longueur hors tout au tablier (avec crochet d'attelage)	l11	5.22 m
Porte-à-faux avant		1.39 m
Largeur hors tout	b1	2.42 m
Largeur hors tout cabine	b4	0.95 m
Hauteur hors tout	h17	2.58 m
Angle de déversement	a5	130 °
Angle de cavage	a4	10 °
Rayon de braquage (extérieur roues)	Wa1	4.18 m
Pneus standards		Alliance - A580 - 460/70 R24 159A8
Roues motrices (avant / arrière)		2 / 2
Roues directrices (avant / arrière)		2 / 2
Performances		
Levage		10 s
Descente		6.50 s
Sortie de télescope		11 s
Rentrée de télescope		10 s
Cavage		4 s
Déversement		3 s
Moteur		
Marque du moteur		Deutz
Norme moteur		Stage IV
Modèle du moteur		TCD 3.6 l
Nombre de cylindres - Cylindrée		4 - 3600 cm³
Puissance du moteur I.C. (ch) / Puissance		121 ch / 90 kW
Couple max. / Régime moteur		480 Nm @1600 tr/min
Effort de traction en charge		10200 daN
Système de décolmatage automatique des radiateurs		Standard
Système de refroidissement		4 radiateurs (eau + air + huile hydraulique + huile transmission)
Transmission		
Type de transmission		Convertisseur de couple
Boîte de vitesses		Powershuttle
Nombre de vitesses (avant / arrière)		4 / 4
Vitesse max. de déplacement (peut varier selon la réglementation applicable)		32 km/h
Blocage de différentiel		Différentiel à glissement limité sur le pont avant
Frein de parking		Frein de stationnement négatif automatique
Frein de service		Hydraulique multidisques à bain d'huile sur les ponts avant et arrière
Hydraulique		
Type de pompe hydraulique		Pompe à cylindrée variable
Débit hydraulique - Pression hydraulique		150 l/min - 270 bar
Distributeur "flow sharing"		Standard
Capacités des réservoirs		
Huile hydraulique		131 l
Réservoir à carburant		135 l
Fluide d'échappement du moteur diesel (type AdBlue®)		10 l
Bruit et vibration		
Bruit au poste de conduite (LpA) testé selon la norme NF EN 12053		79 dB
Bruit à l'environnement (LwA)		103 dB
Vibration sur l'ensemble mains/bras		< 2.50 m/s²
Divers		
Homologation tracteur		
Sécurité homologation cabine		Cabine ROPS - FOPS niveau 2
Commandes		JSM

MLT 845-120 - Schémas d'encombrement

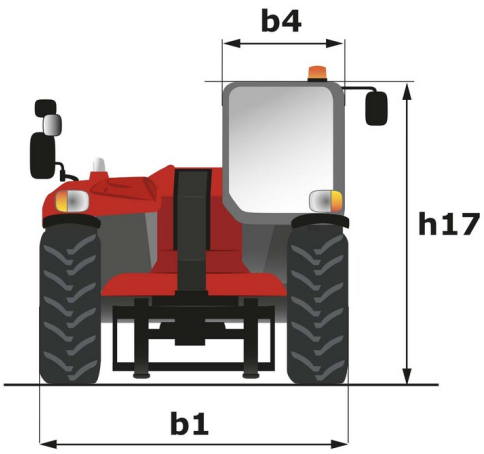

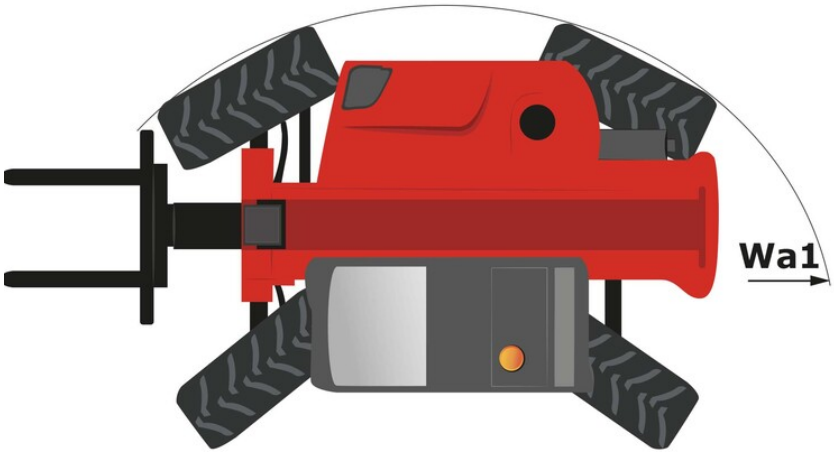

Siège Social
B.P. 249 - 430 rue de l'Aubinière
44150 Ancenis Cedex - France
Tel: +33 (0)2 40 09 10 11 - Fax: +33 (0)2 40 09 10 97
www.manitou.com

Cette publication présente le descriptif des versions et possibilités de configuration des produits Manitou qui peuvent différer en équipement. Les équipements présentés dans cette brochure peuvent être de série, en option, ou non disponibles suivant les versions. Manitou se réserve le droit, à tout moment et sans préavis, de modifier les spécifications décrites et représentées. Les spécifications portées n'engagent pas le constructeur. Pour plus de détails, contactez votre concessionnaire Manitou. Document non contractuel. Présentation des produits non contractuelle. Liste des spécifications non exhaustive. Les logos ainsi que l'identité visuelle de l'entreprise sont la propriété de Manitou et ne peuvent être utilisés sans autorisation. Tous droits réservés. Les photos et schémas contenus dans la présente brochure ne sont fournis qu'à des fins de consultation et à titre indicatif.
Manitou BF SA - Société anonyme à conseil d'administration - Capital social : 39 668 399 euros - 857 802 508 RCS Nantes