Karta danych technicznych :

ES 614 LI (5PTS)

MANITOU
HANDLING YOUR WORLD

	Charakterystyka techniczna		Metryczny
1.1	Producent		Manitou
1.2	Nazwa modelu		ES 614 LI 5 points
1.3	Źródło zasilania		Elektryczny
1.4	Typ obsługi		Pieszy
1.5	Udźwig max.	Q	1400 kg
1.6	Środek ciężkości ładunku	c	600 mm
1.8	Odległość oparcia ładunku do środka tylnej osi	x	848 mm
1.9	Rozstaw osi	y	1492 mm
	Weight		
2.1	Masa własna		1327 kg
2.2	Nacisk na przednią oś (z obciążeniem) / tylną oś (z obciążeniem)		1219 kg / 1503 kg
2.3	Nacisk na oś przednią - bez obciążenia / tylną - bez obciążenia		1033 kg / 290 kg
	Koła		
3.1	Typ ogumienia		Opaska
3.3	Liczba kół nośnych / Rozmiar kół nośnych		2 / 140x60
3.4	Liczba kół stabilizujących / Rozmiar kół stabilizujących		1 / 140x60
3.5	Liczba kół przednich / tylnych		3 / 4
3.5.2	Ilość kół napędzanych / Rozmiar kół napędnych		1/230x70
3.6	Rozstaw kół przednich	b10	529 mm
3.7	Rozstaw kół tylnych	b11	380 mm
	Dimensions		
4.6	Wstępne podnoszenie	h5	110 mm
4.15	Wysokość wideł w położeniu dolnym	h13	86 mm
4.19	Długość całkowita	l1	2174 mm
4.20	Długość do czoła wideł	l2	976 mm
4.21	Szerokość całkowita	b1	800 mm
4.22	Przekrój wideł / Szerokość wideł / Długość wideł	s / e / l	60 mm / 185 mm / 1190 mm
4.24	Szerokość karetki wideł	b3	700 mm
4.32	Prześwit pośrodku rozstawu osi	m2	30 mm
4.33	Szerokość korytarza roboczego dla palet 1000 x 1200 poprzecznie	Ast	2399 mm
4.34	Korytarz roboczy z paletą 800 x 1200 wzdłuż	Ast	2402 mm
4.35	Promień skrętu	Wa	1849 mm
4.9	Wysokość podniesienia dyszla / Maks. wys. podniesienia dyszla	h14 / h14	750 mm / 1250 mm
	Wydajność		
5.1	Prędkość jazdy (z obciążeniem / bez obciążenia)		4.50 km/h / 4.50 km/h
5.2	Prędkość podnoszenia (z obciążeniem / bez obciążenia)		0.18 m/s / 0.30 m/s
5.3	Prędkość opuszczania (z obciążeniem / bez obciążenia)		0.27 m/s / 0.22 m/s
5.8	Zdolność pokonywania wzniesień - z ładunkiem / bez ładunku		7 % / 10 %
5.10	Hamulec serisowy		Elektro-magnetyczny
	Silnik		
6.1	Moc silnika jazdy (S2 60 min)		1.50 kW
6.2	Moc znamionowa silnika podnoszenia przy S3 15%		3 kW
6.3	Akumulator wg DIN 43531/35/36 A, B, C		DIN 43535-B
6.4	Akumulator / Pojemność baterii		24 V / 180 Ah
6.5	Masa akumulatora (+/- 5%)		189 kg
	Pozostałe		
8.1	Typ sterowania napędem		AC
8.4	Poziom hałasu przy uchu kierowcy wg DIN 12 053		65 dB

ES 614 LI (5pts) - Rysunek wymiarowy

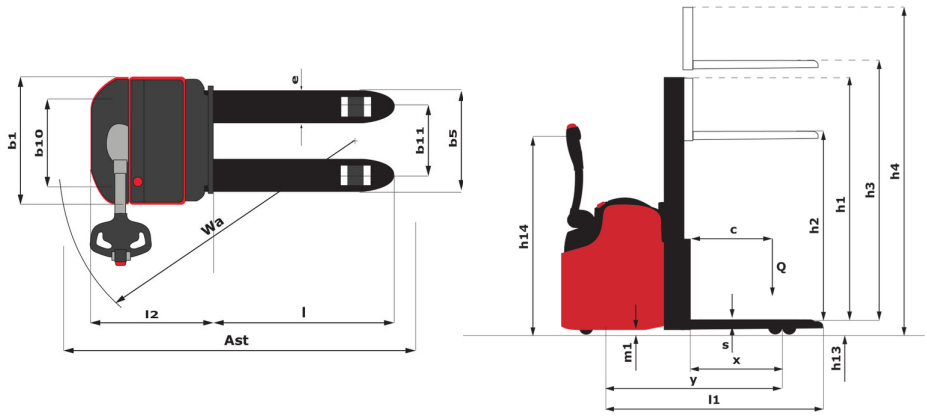

Dane techniczne masztów i udźwig bezpieczny

Maszt pojedynczy z siłownikiem centralnym (CCS)		CCS 15	CCS 17
h1 - Wysokość złożonego masztu	mm	1953	2203
h2 - Wolny skok	mm	1506	1756
h3 - Wysokość podnoszenia	mm	1506	1756
h4 - Wysokość wysuniętego masztu	mm	1960	2210
Udźwig na maksymalnej wysokości	kg	1400	1400

Maszt podwójny z wolnym skokiem (FLD)		FLD 29	FLD 34
h1 - Wysokość złożonego masztu	mm	1953	2203
h2 - Wolny skok	mm	1506	1756
h3 - Wysokość podnoszenia	mm	2931	3431
h4 - Wysokość wysuniętego masztu	mm	3385	3885
Udźwig na maksymalnej wysokości	kg	1200	950

Maszt potrójny z wolnym skokiem (FLT)		FLT 42
h1 - Wysokość złożonego masztu	mm	1911
h2 - Wolny skok	mm	1466
h3 - Wysokość podnoszenia	mm	4246
h4 - Wysokość wysuniętego masztu	mm	4723
Udźwig na maksymalnej wysokości	kg	600

Siedziba główna
B.P. 249 - 430 rue de l'Aubinière
44150 Ancenis Cedex - France
Tel: +33 (0)2 40 09 10 11 - Fax: +33 (0)2 40 09 10 97
www.manitou.com

Niniejsza publikacja opisuje wersje i możliwości konfiguracji produktów Manitou, które mogą różnić się wyposażeniem. Wyposażenie przedstawione w niniejszej broszurze może być standardowe, opcjonalne lub niedostępne w zależności od wersji. Manitou zastrzega sobie prawo do zmiany opisanych i przedstawionych specyfikacji w dowolnym momencie bez uprzedzenia. Przedstawione specyfikacje nie są wiążące dla producenta. Aby uzyskać więcej szczegółów, należy skontaktować się z dealerem Manitou. Dokument niebędący umową. Prezentacja i wizualizacje produktów nie są umowne. Loga i identyfikacja wizualna firmy są własnością Manitou i nie mogą być wykorzystywane bez zgody. Wszelkie prawa zastrzeżone. Zdjęcia i schematy zawarte w niniejszej broszurze służą wyłącznie celom poglądowym.
Manitou BF SA - Spółka akcyjna z Radą Dyrektorów - Kapitał zakładowy: 39 668 399 euro - 857 802 508 RCS Nantes