Ficha técnica :

MHT-X 790

MANITOU
HANDLING YOUR WORLD

Capacities		Métrico
Capacidade máx.		9000 kg
Centro de gravidade da carga	c	600 mm
Altura de elevação máx.		6.84 m
Alcance máx.		3.72 m
Weight and dimensions		
Peso em vazio (com garfos)		13160 kg
Distância ao solo	m4	0.40 m
Distância entre eixos	y	2.87 m
Comprimento até à face dos garfos	l2	5.27 m
Largura total	b1	2.47 m
Altura total	h17	2.47 m
Largura total da cabine	b4	0.93 m
Ângulo de inclinação	a4	12 °
Ângulo de descarga	a5	125 °
Raio de giro exterior (exterior rodas)	Wa1	4.88 m
Raio de viragem exterior (com garfos)	b15	5.59 m
Comprimento dos garfos / Largura dos garfos / Secção do garfo	l / e / s	1200 mm x 200 mm x 60 mm
Wheels		
Pneus de serie		Aeolus - TLAG P23 - 445/65 R22,5
Número de rodas de dianteiras / traseiras		2 / 2
Rodas direcionais (dianteira / traseira)		2 / 2
Rodas de tração (dianteira / traseira)		2 / 2
Modo de direção		Direção de 2 rodas, Direção de 4 rodas, Modo caranguejo
Engine		
Marca do motor		John Deere
Norma do motor		Stage IIIA
Modelo do motor		4045PWX
Número de cilindros / Capacidade dos cilindros		4 - 4500 cm³
Potência nominal do motor / Potência		137 Hp / 102 kW
Torque máx. / Rotação do motor		534 Nm@1500 rpm
Sistema de refrigeração do motor		Água
Bateria		12 V
Esforço de tração		10905 daN
Transmission		
Tipo de transmissão		Hidrostático
Número de velocidades (para a frente / marcha-atrás)		2 / 2
Velocidade Máxima		30 km/h
Freio de estacionamento		Travão de mão automático negativo
Freio de serviço		Travão de serviço - Hidráulico
Rampa admissível - com carga / sem carga		37.40 % / 48.10 %
Hydraulics		
Tipo de bomba hidráulica		Bomba Load sensing
Vazão hidráulica - Pressão hidráulica		180 l/min - 270 bar
Tank capacities		
Óleo do motor		13 l
Combustível		150 l
Noise and vibration		
Ruído ambiente (LwA)		103 dB
Vibração nas mãos e braços		< 2.50 m/s²
Miscellaneous		
Segurança / Certificação da cabine		Standard EN 15000 - Cabina ROPS - FOPS Level 2
Comandos		JSM

MHT-X 790 - Esquemas dimensionais

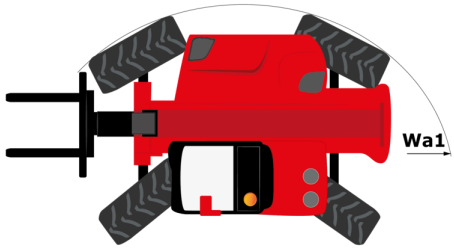

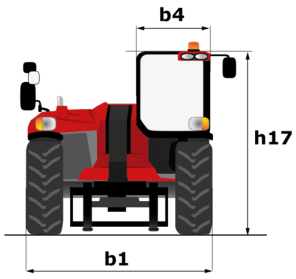

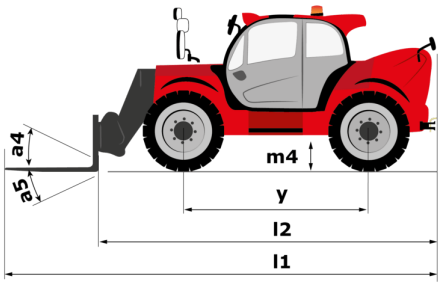

MHT-X 790 - Diagramas de carga

Máquina sobre pneus com garfos LC 600 mm

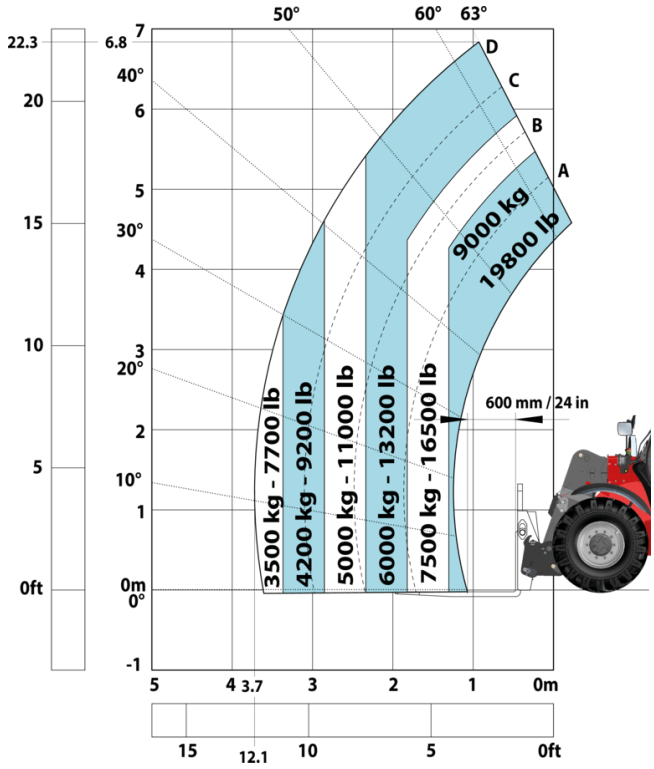

Máquina sob rodas com guincho 9000Kg (Métrico)

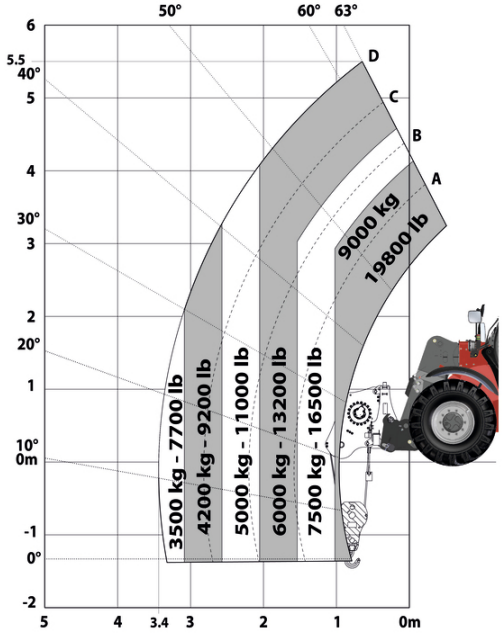

Máquina sobre pneus com jib

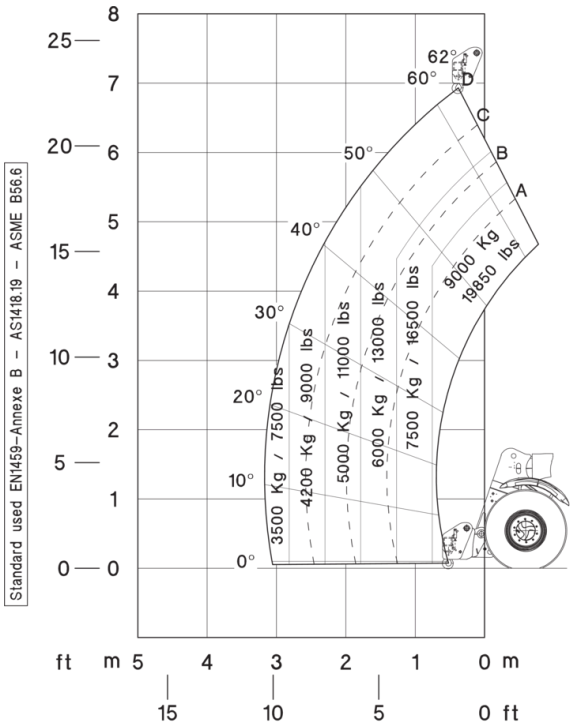

Sede Central
B.P. 249 - 430 rue de l'Aubinière
44150 Ancenis Cedex - France
Tél. : 00 33 (0)2 40 09 10 11 - Fax : 00 33 (0)2 40 09 10 97
www.manitou.com

Esta publicação apresenta uma descrição das versões e possibilidades de configuração dos produtos Manitou que podem possuir equipamentos diferentes. Os equipamentos apresentados nesta brochura podem ser de série, opcionais ou não estarem disponíveis consoante as versões. A Manitou reserva-se o direito de modificar, em qualquer momento e sem pré-aviso, as especificações descritas e representadas. As especificações referidas não comprometem o fabricante. Para mais informações, contacte o seu concessionário Manitou. Documento não contratual. A apresentação e as imagens dos produtos não são contratuais. Os logótipos, assim como a identidade visual da empresa, são propriedade da Manitou e não podem ser utilizados sem autorização. Todos os direitos reservados. As fotografias e os esquemas contidos na presente brochura só são fornecidos para fins de consulta e a título indicativo.
Manitou BF SA - Sociedade anónima com conselho de administração - Capital social: 39 668 399 Euros - 857 802 508 RCS Nantes