Ficha técnica :

MRT 1640 EASY T4 S2 360°

MANITOU
HANDLING YOUR WORLD

Capacities		Métrico
Capacidade máx.		4000 kg
Altura de elevação máx.		15.80 m
Alcance máx.		13.50 m
Weight and dimensions		
Comprimento total (com garfos)	l1	7.56 m
Comprimento até à face dos garfos	l2	6.36 m
Largura total	b1	2.40 m
Altura total	h17	2.97 m
Largura total da cabine	b4	0.95 m
Raio de viragem exterior chassis	Wa3	3.90 m
Distância ao solo	m4	0.34 m
Distância entre eixos	y	2.32 m
Ângulo de inclinação	a4	12 °
Ângulo de descarga	a5	105 °
Rotação da torreta		400 °
Peso		12875 kg
Comprimento dos garfos / Largura dos garfos / Secção do garfo	l / e / s	1200 mm x 125 mm x 50 mm
Wheels		
Tipo de rodas		Pneumático
Pneus de serie		405/70-20
Rodas de tração (dianteira / traseira)		2 / 2
Estabilizadores		
Tipo de estabilizadores		Tipo de guarda-lamas
Comandos com estabilizadores		Comandos dos estabilizadores individuais ou simultâneos
Engine		
Marca do motor		Perkins
Norma do motor		Stage IIIB / Tier 4 final
Modelo do motor		854 E-E 34 TA
Potência nominal do motor / Potência / Rotação do motor		74 Hp / 55 kW @ 1200 rpm
Torque máx.		424 Nm
Número de cilindros - Capacidade dos cilindros		4 - 3400 cm³
Injeção		Motor de injeção direta
Sistema de refrigeração do motor		Água
Circuito elétrico		
Bateria		12 V
12V Capacidade da bateria		120 Ah
Transmission		
Tipo de transmissão		Hidrostático
Número de velocidades (para a frente / marcha-atrás)		2 / 2
Velocidade Máxima		32 km/h
Esforço de tração		8600 daN
Freio de estacionamento		Travão de mão automático negativo
Freio de serviço		Travão de serviço - Hidráulico
Hydraulics		
Tipo de bomba hidráulica		Bomba de engrenagem
Vazão hidráulica		115 l/min
Pressão hidráulica		270 bar
Tank capacities		
Óleo hidráulico		150 l
Combustível		130 l
Fluido de Exaustão Diesel (tipo AdBlue®)		57 l
Noise and vibration		
Ruído no posto de condução (LpA)		79.70 dB
Ruído ambiente (LwA)		104 dB
Vibração em mãos e braços		< 2.50 m/s²
Miscellaneous		
Rodas direcionais (dianteira / traseira)		2 / 2
Comandos		2 joysticks
Homologação segurança da cabina		Cabina ROPS - FOPS Level 2
Sistema de reconhecimendo dos acessórios (E-Reco)		standard

MRT 1640 Easy T4 S2 360° - Esquemas dimensionais

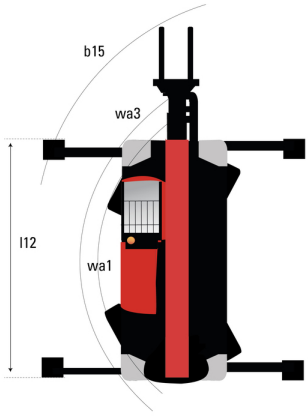

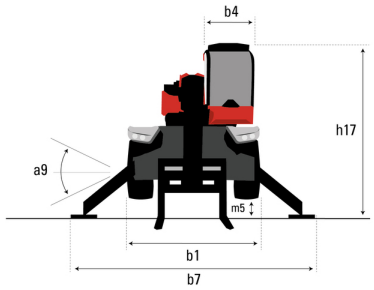

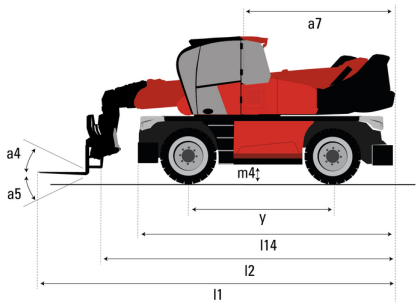

Outros dados		Métrico
Comprimento do chassis	l14	4.35 m
Distância entre eixos	y	2.32 m
Distância ao solo	m4	0.34 m
Desvio do contrapeso (torre a 90 °)	a7	2.49 m
Ângulo de inclinação	a4	12 °
Ângulo de descarga	a5	105 °
Comprimento total nos estabilizadores	l12	4.30 m
Raio de viragem exterior chassis	Wa3	3.90 m
Raio de viragem exterior (com garfos)	b15	5.52 m
Largura total com estabilizadores abertos	b7	3.98 m
Altura total	h17	2.97 m
Distância ao solo sob os pneus dianteiros, sobre estabilizadores	m5	0.16 m

MRT 1640 Easy T4 S2 360° - Diagramas de carga

Máquina sobre rodas com garfos

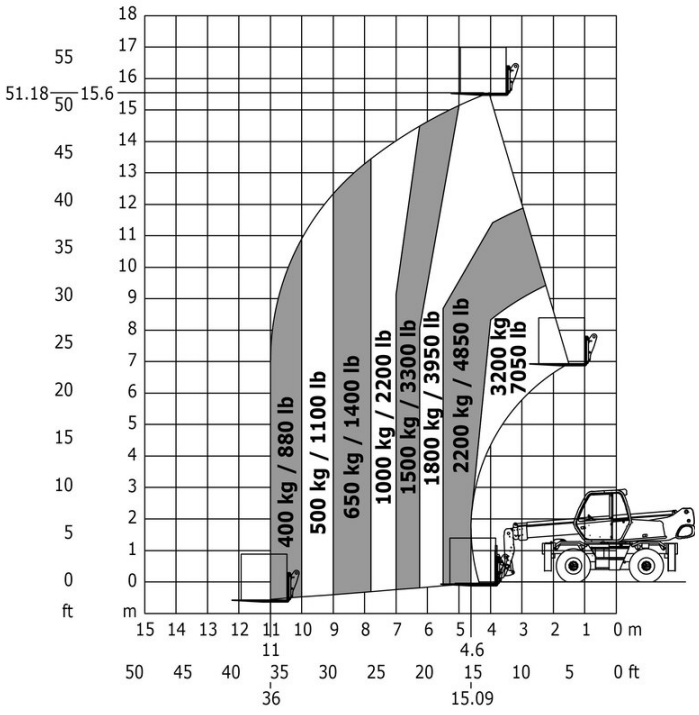

Máquina em estabilizadores abaixados com garfos métricos

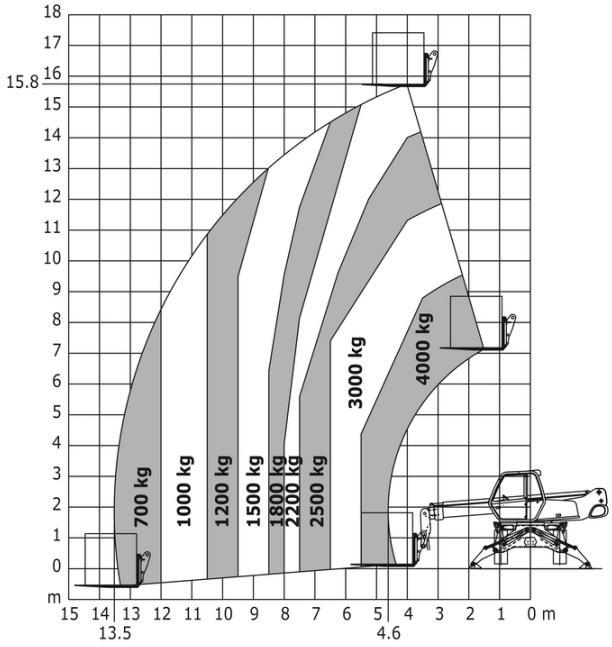

Máquina em estabilizadores abaixados com guincho 5000 kg métrico

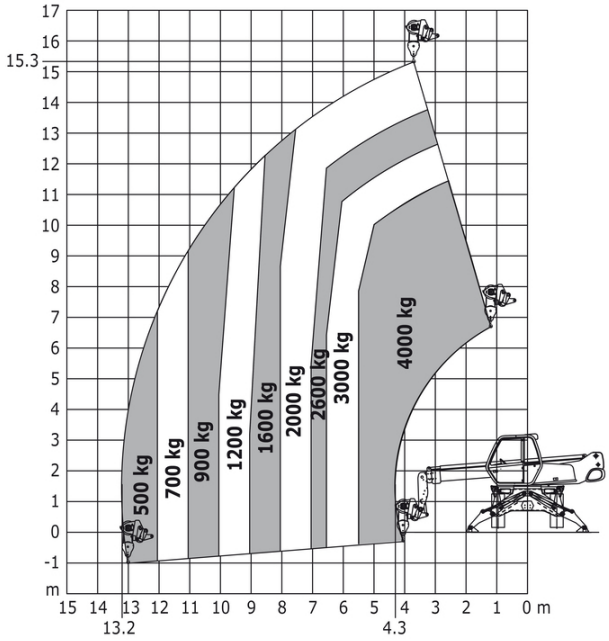

Máquina sobre estabilizadores rebaixados com lança métrica de 1500 kg

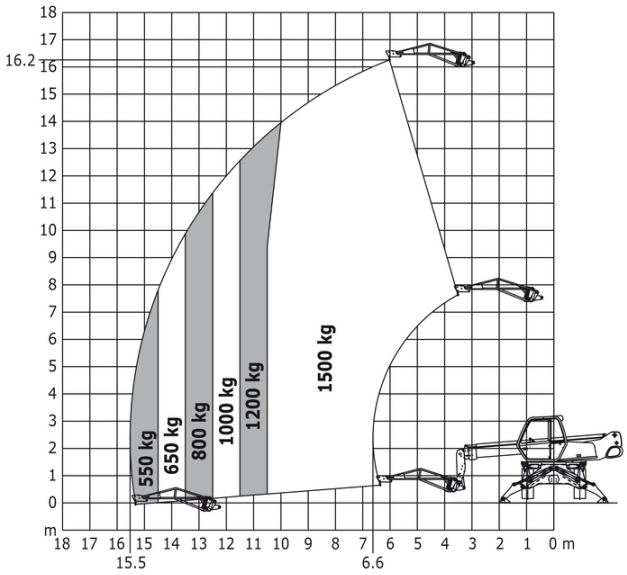

Máquina em estabilizadores abaixados com plataforma de 365/1000 kg no sistema métrico

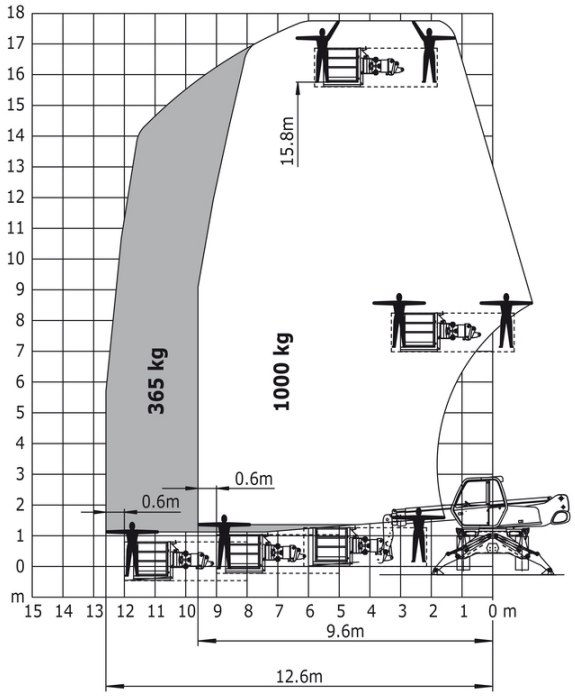

Máquina com estabilizadores rebaixados com métrica 3D positiva / negativa

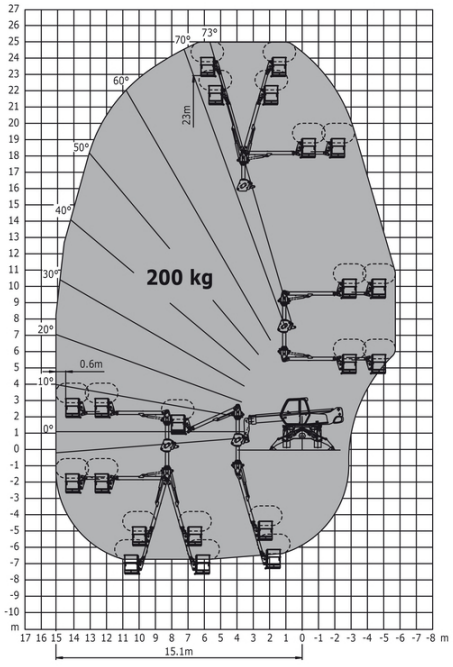

Sede Central
B.P. 249 - 430 rue de l'Aubinière
44150 Ancenis Cedex - France
Tél. : 00 33 (0)2 40 09 10 11 - Fax : 00 33 (0)2 40 09 10 97
www.manitou.com

Esta publicação apresenta uma descrição das versões e possibilidades de configuração dos produtos Manitou que podem possuir equipamentos diferentes. Os equipamentos apresentados nesta brochura podem ser de série, opcionais ou não estarem disponíveis consoante as versões. A Manitou reserva-se o direito de modificar, em qualquer momento e sem pré-aviso, as especificações descritas e representadas. As especificações referidas não comprometem o fabricante. Para mais informações, contacte o seu concessionário Manitou. Documento não contratual. A apresentação e as imagens dos produtos não são contratuais. Os logótipos, assim como a identidade visual da empresa, são propriedade da Manitou e não podem ser utilizados sem autorização. Todos os direitos reservados. As fotografias e os esquemas contidos na presente brochura só são fornecidos para fins de consulta e a título indicativo.
Manitou BF SA - Sociedade anónima com conselho de administração - Capital social: 39 668 399 Euros - 857 802 508 RCS Nantes